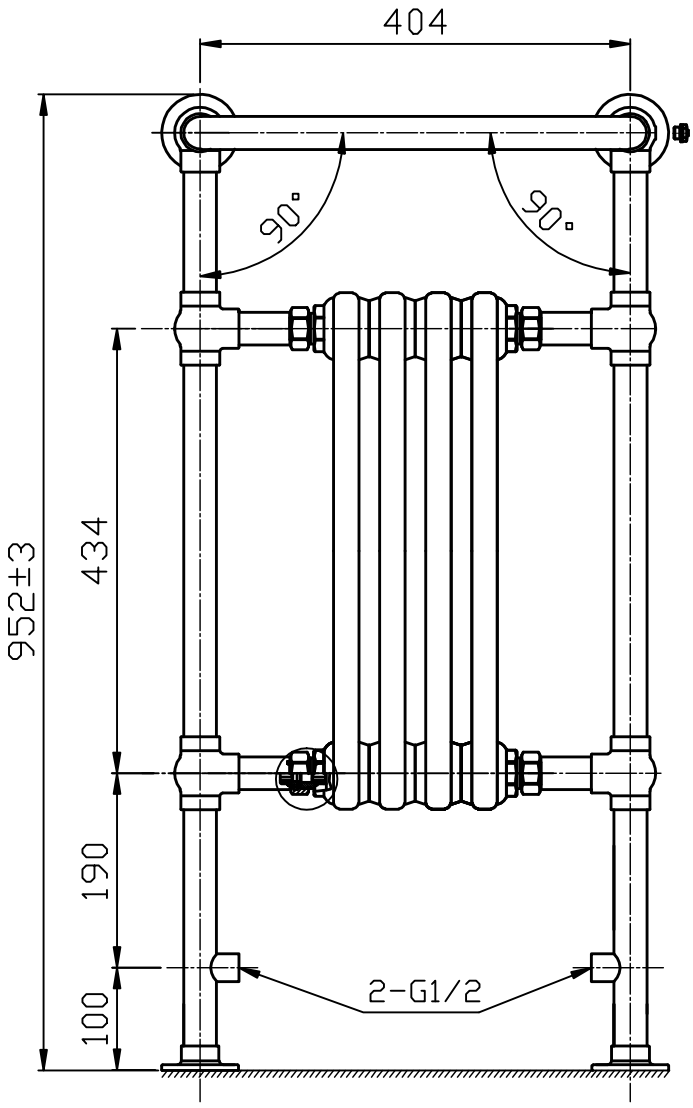
404
90°
90°
952±3
434
190
100
2-G1/2

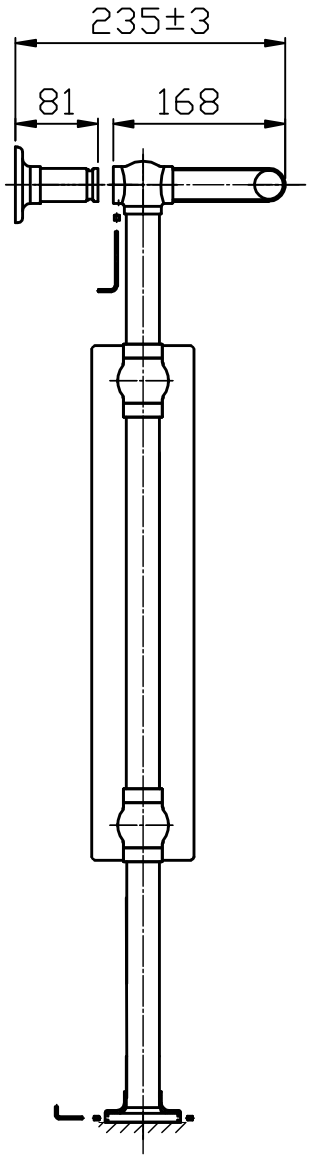
235±3
81
168

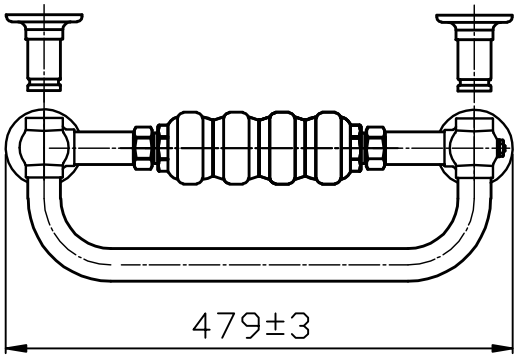
479±3